静态平衡阀

产品简介

静态平衡阀是一种静态水力工况平衡阀门，采用直流型阀体结构，能够合理地分配流量，有效地解决暖通系统中存在的室温冷热不均问题。通过准确地调节压降和流量，用以改善管网系统中液体流动状态，达到管网液体平衡和节约能源的目的。阀门设有开启度指示及流量测定的测压接口，只要在各支路及用户入口装上适当规格的平衡阀，将系统的总水量控制在合理的范围内，便可克服“大流量、小温差”的异常。广泛应用于供热及制冷系统、生活水系统及冷却塔循环水系统。

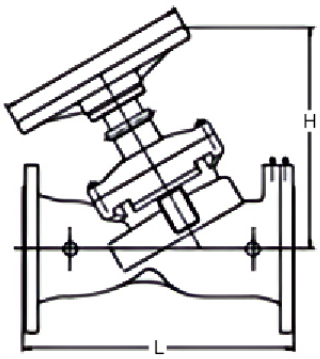

产品结构特点

1）可设定流量，能自动平衡系统的波动，保持需求不变。
2）克服了“大流量、小温差”的问题，提高供热(供冷)质量。
3）彻底解决近端、远端的供给矛盾问题。
4）减少设计工作量，不需要对管网进行繁琐的水力平衡计算。
5）降低调网难度，把复杂的调网工作简化为简单的流量分配。

外形尺寸

DN	32	40	50	65	80	100	125	150	200	250	300	350
L	165	165	203	216	241	292	330	356	457	533	610	686
H	230	242	250	260	329	340	424	454	517	573	617	705

注：详细外形尺寸由厂家图纸确认

主要零部件材质

序号	名称	常规材质
1	阀体	球墨铸铁
2	阀盖	球墨铸铁
3	阀杆	不锈钢
4	中法兰密封	橡胶
5	阀板	球墨铸铁
6	阀板密封	橡胶
7	手轮	铸铁
8	阀杆螺母	铜

注：详细装配配件选择由厂家图纸确认

技术参数

规格尺寸：DN32-DN350
公称压力：≤16bar。
工作温度：1°C-80°C。
法兰标准：GB/T 17241.6-2008。
压力试验：GB/T 13927-2022。
结构长度：GB/T 12221-2005。
设计标准：GB/T 28636-2012。
适用介质：清水。
使用工况：介质为清水的流体输送管路。

注：本公司保留样本及产品更改之权利，恕不另行通知。